TRONIX guided by light

C1S beschermkap

ARTIKELNUMMER: 8600065

Bekijk dit product in onze webshop

24.10.2026 - Disclaimer: wijziging van gegevens voorbehouden.

De beschermkap kan na installatie van gipsplaten en tegelprofielen in het aluminium geklikt worden voor bescherming. Het zachte PVC is zeer robuust en bestand tegen de druk van het plamuren/pleisteren. Na het plamuren of pleisteren kan de beschermkap verwijderd worden en is meerdere malen te gebruiken.

Technische specificaties:

Product naam	C1S beschermkap
EAN	8714984931701
Aantal per omdoos	1st
Kleur	Grijs
Type	Cover
Materiaal	Kunststof
Lengte	5000mm
Lengte	5 meter
Breedte	14.23mm
Hoogte	11.26mm
Garantie	5 jaar

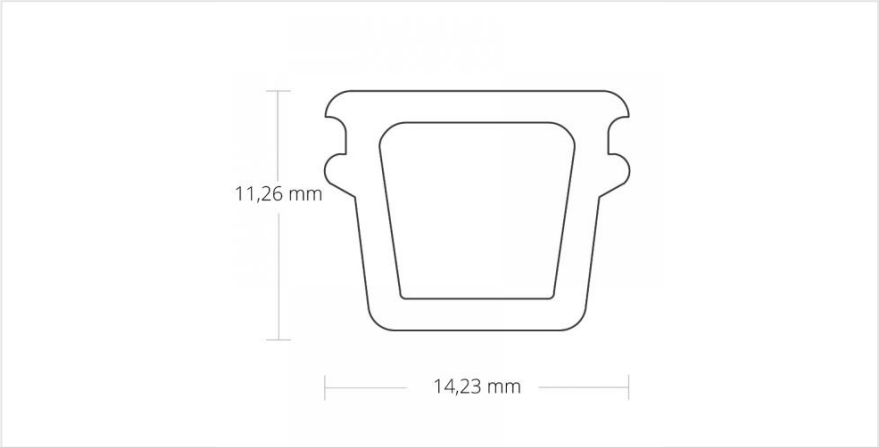
11,26 mm
14,23 mm