C35 afdekkap helder 200 cm voor profiel PN4 / PN5 / PN6 / PN7 / T

ARTIKELNUMMER: 8600063

Bekijk dit product in onze webshop



23.11.2026 - Disclaimer: wijziging van gegevens voorbehouden.

Deze heldere afdekkap heeft een standaardlengte van 200 cm en is geschikt voor diverse profielen. Het profiel is gemaakt van polycarbonaat met een lichttransmissie van 85%. Hierdoor geniet van je van een egale lichtverspreiding, terwijl het profiel netjes wordt afgewerkt.

Kenmerken

- Splintervrij en vlamvertragend (UL94 V-2) polycarbonaat
- Geschikt voor profielen PN4, PN5, PN6, PN7 en TBP5

Technische specificaties:

Product naam	C35 afdekkap helder 200 cm voor profiel PN4 / PN5 / PN6 / PN7 / T
EAN	8714984944787
Aantal per omdoos	1st
Kleur	Wit
Type	Cover
Materiaal	Kunststof
Lengte	2000mm
Lengte	2 meter
Breedte	26.79mm
Hoogte	16.22mm
Garantie	5 jaar

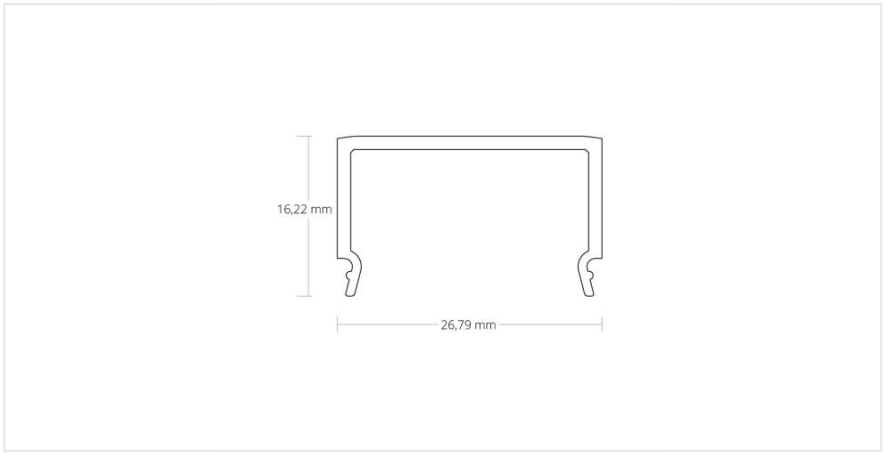
16,22 mm
26,79 mm