C50 afdekkap opaal/gesatineerd 200cm voor profiel VA1/VA2/VA3/VA4/VA5

ARTIKELNUMMER: 8600104

Bekijk dit product in onze webshop

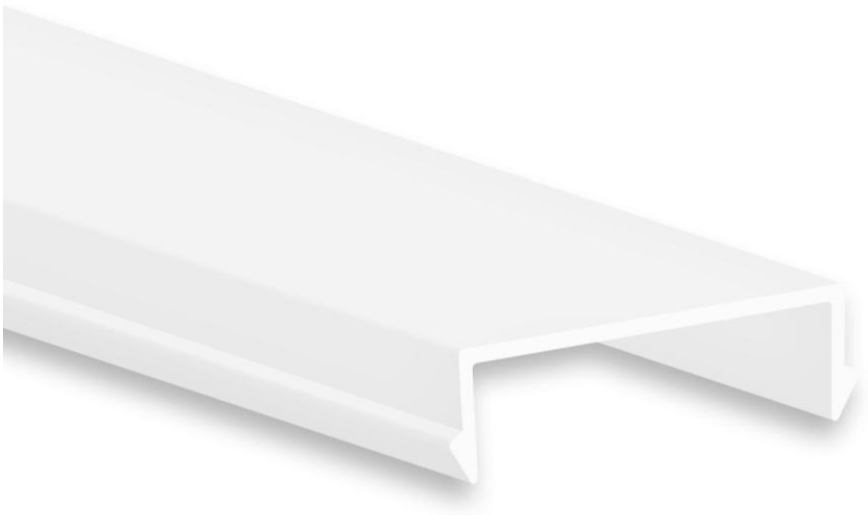

23.11.2026 - Disclaimer: wijziging van gegevens voorbehouden.

Deze opale afdekkap heeft een standaardlengte van 200 cm en is geschikt voor diverse profielen. Het profiel is gemaakt van polycarbonaat met een lichttransmissie van 65%. Hierdoor geniet van je van een egale lichtverspreiding, terwijl het profiel netjes wordt afgewerkt.

Kenmerken

- Splintervrij en vlamvertragend (UL94 V-2) polycarbonaat
- Geschikt voor profielen VA1, VA2, VA3, VA4 en VA5

Technische specificaties:

Product naam	C50 afdekkap opaal/gesatineerd 200cm voor profiel VA1/VA2/VA3/VA4/VA5
EAN	8714984943001
Aantal per omdoos	1st
Kleur	Wit
Type	Cover
Materiaal	Kunststof
Lengte	2000mm
Lengte	2 meter
Breedte	16.89mm
Hoogte	6.15mm
Garantie	5 jaar

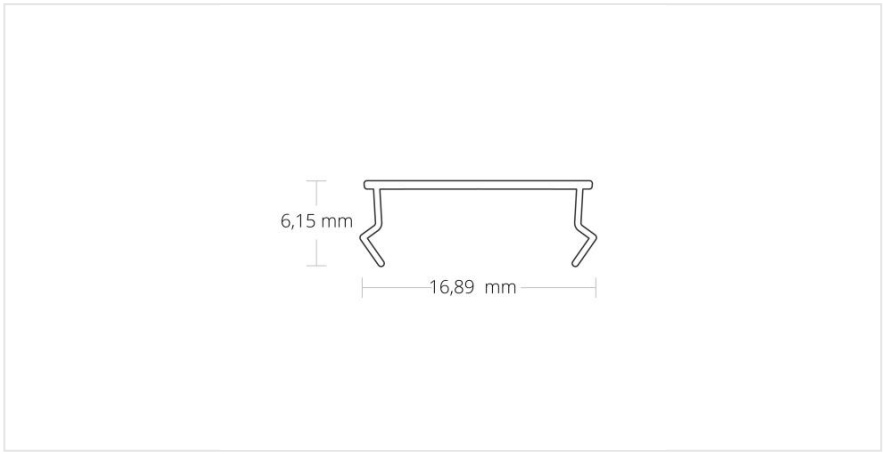
6,15 mm
16,89 mm