Downlight 3-CCT | inbouw Ø90-98mm | 7/10W

ARTIKELNUMMER: 136-122

Bekijk dit product in onze webshop



23.11.2026 - Disclaimer: wijziging van gegevens voorbehouden.

Deze 3-CCT downlight heeft een opalen diffuser voor een strakke uitstraling, brede lichtspreiding en zacht, niet-verblindend licht. Met kleurkeuzeschakelaar (3000K, 4000K, 6000K) en instelbaar vermogen (70%/100%). Inclusief driver en stekker voor snelle installatie.

Belangrijkste productkenmerken:

- **Vermogen (W):** 7 - 10
- **Kleurtemperatuur (K):** 3000 - 6000
- **Kleur behuizing:** Wit
- **Buitendiameter (mm):** 113
- **Lichtverdeler:** Diffuserlens/optiek/paneel
- **Inbouwmaat (mm):** 90 - 98
- **Aansluitwijze:** Stekker

Technische specificaties:

Product naam	Downlight 3-CCT | inbouw Ø90-98mm | 7/10W
EAN	8714984922983
Aantal per omdoos	40st
Lamptype	LED niet uitwisselbaar
Lamphouder	Geen
Kleur behuizing	Wit
Materiaal behuizing	Aluminium
Materiaal afdekking	Kunststof mat/gesatineerd
Aansluitwijze	Eurostekker
Hoogte/diepte	57mm
Buitendiameter	113mm
Inbouwlengte	- - -mm
Inbouwbreedte	- - -mm
Inbouwhoogte	57 - -mm
Inbouwdiameter	90 - 98mm

23.11.2026 - Disclaimer: wijziging van gegevens voorbehouden.

Geschikt voor inbouwmontage	Ja
Geschikt voor opbouwmontage	Nee
Geschikt voor voetstuk-/vloermontage	Nee
Geschikt voor wandmontage	Nee
Geschikt voor plafondmontage	Ja
Geschikt voor stroomrailmontage	Nee
Geschikt voor klemmontage	Ja
Met bewegingssensor	Nee
Met aanwezigheidsmelder	Nee
Met lichtsensor	Nee
Lichtkleur	Wit
Kleur consistentie (McAdam ellips)	SDCM6
Lichtkleur regelbaar	Standen
Kleur reflector	Wit
Kleurtemperatuur	3000 - 4000 - 6000K
Kleurweergave-index	80-89
Lichtstroom regelbaar	Nee
Lichtuittrede	Direct
Stralingshoek	>80° - Extreem breedstralend
Stralingshoek regelbaar	Nee
Spanningstype	AC
Nom. spanning	220 - 240V
Nom. stroom	121 - 121mA
Aantal polen	2
Lichtverdeler	Diffuserlens/optiek/paneel
Lichtverdeling	Symmetrisch

23.11.2026 - Disclaimer: wijziging van gegevens voorbehouden.

Aansluitbare geleiderdoorsnede	0.75 - 2.5mm²
Voorschakelapparaat	LED regeling stroomgestuurd
Verwisselbare voorschakelapparatuur	Nee
Voorschakelapparaat inbegrepen	Ja
Beschermingsgraad frontzijde (IP)	IP44
Beschermingsgraad achterzijde (IP)	IP20
Oppervlaktebescherming	Gelakt
Slagvastheid	IK02
Nom. levensduur L70/B50 bij 25 °C	50000h
Max. systeemvermogen	10W
Effectieve lichtstroom volgens IEC 62722-2-1	770 - 1100lm
Efficiëntie armatuur	110 - 110lm/W
Vermogensfactor	0.97
Geschikt voor lampvermogen	0 - 0W
Dimmethode	Niet dimbaar
Oppervlak geborsteld	Nee
Soort bedrading	Eindig
Noodstroomvoorzieningssysteem	Geen
Noodfunctiebewakingssysteem	Geen
Verstelbaarheid	Niet verstelbaar
Reflector	Geen
Garantie	5 jaar
Omgevingstemperatuur	-20 - 40°C
UGR level (Unified Glare Rating)	= 19

23.11.2026 - Disclaimer: wijziging van gegevens voorbehouden.







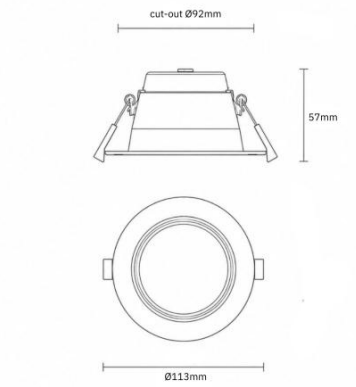

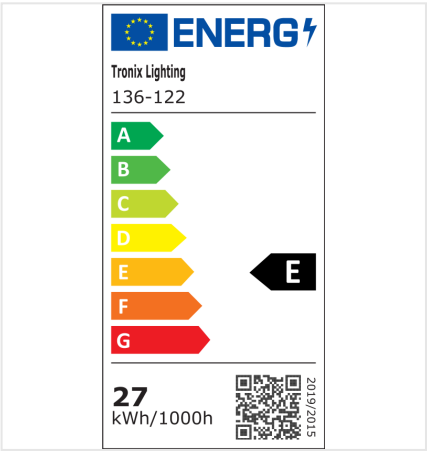

23.11.2026 - Disclaimer: wijziging van gegevens voorbehouden.