TRONIX guided by light

Downlight | Ø167mm | wit | 5-CCT | 6~15W | GST18i3

ARTIKELNUMMER: 136-522

Bekijk dit product in onze webshop



23.11.2026 - Disclaimer: wijziging van gegevens voorbehouden.

5 kleurtemperaturen, 5 vermogens, 5 formaten. Deze veelzijdige downlight combineert aanpasbaarheid, prestaties en betrouwbaarheid in één compacte oplossing. Voorzien van IP44-voorzijde, lage verblinding (UGR<19) en 5 jaar garantie.

Belangrijkste productkenmerken

- **Max. systeemvermogen (W):** 15
- **Kleurtemperatuur (K):** 2700 – 3000 – 3500 – 4000 – 5700
- **Kleur behuizing:** Wit
- **Buitendiameter (mm):** 167
- **Lichtstroom regelbaar:** standen
- **Inbouwdiameter (mm):** 145 - 155
- **Aansluitwijze:** Connector voor insteekbare gebouwinstallatie

Technische specificaties:

Product naam	Downlight | Ø167mm | wit | 5-CCT | 6~15W | GST18i3
EAN	8714984951617
Aantal per omdoos	30st
Lamptype	LED niet uitwisselbaar
Lamphouder	Geen
Kleur behuizing	Wit
Materiaal behuizing	Aluminium
Materiaal afdekking	Kunststof opaal
Aansluitwijze	GST18i3
Hoogte/diepte	103mm
Buitendiameter	167mm
Inbouwlengte	- - -mm
Inbouwbreedte	- - -mm
Inbouwhoogte	103 - -mm
Inbouwdiameter	145 - 155mm

Geschikt voor inbouwmontage	Ja
Geschikt voor opbouwmontage	Nee
Geschikt voor voetstuk-/vloermontage	Nee
Geschikt voor wandmontage	Nee
Geschikt voor plafondmontage	Nee
Geschikt voor stroomrailmontage	Nee
Geschikt voor klemmontage	Ja
Met bewegingssensor	Nee
Met aanwezigheidsmelder	Nee
Met lichtsensor	Nee
Lichtkleur	Wit
Kleur consistentie (McAdam ellips)	SDCM3
Lichtkleur regelbaar	Standen
Kleur reflector	Zilver
Kleurtemperatuur	2700 - 3000 - 3500 - 4000 - 5700K
Kleurweergave-index	90-100
Lichtstroom regelbaar	Standen
Lichtuittrede	Direct
Stralingshoek	41-80° - Breedstralend
Stralingshoek regelbaar	Nee
Spanningstype	AC
Nom. spanning	220 - 240V
Nom. stroom	31 - 63mA
Aantal polen	2
Lichtbron inbegrepen	Ja, vaste LED
Lichtverdeler	Reflector

23.11.2026 - Disclaimer: wijziging van gegevens voorbehouden.

Lichtverdeling	Symmetrisch
Aansluitbare geleiderdoorsnede	0.5 - 2.5mm²
Voorschakelapparaat	LED regeling stroomgestuurd
Verwisselbare voorschakelapparatuur	Ja
Voorschakelapparaat inbegrepen	Ja
Beschermingsgraad frontzijde (IP)	IP44
Beschermingsgraad achterzijde (IP)	IP20
Oppervlaktebescherming	Poedercoating
Slagvastheid	IK02
Nom. levensduur L70/B50 bij 25 °C	50000h
Max. systeemvermogen	15W
Effectieve lichtstroom volgens IEC 62722-2-1	600 - 1500lm
Efficiëntie armatuur	100 - 100lm/W
Vermogensfactor	0.96
Geschikt voor lampvermogen	0 - 0W
Dimmethode	Niet dimbaar
Oppervlak geborsteld	Nee
Soort bedrading	Eindig
Noodstroomvoorzieningssysteem	Geen
Noodfunctiebewakingssysteem	Geen
Verstelbaarheid	Niet verstelbaar
Reflector	Hoogglans
Garantie	5 jaar
Omgevingstemperatuur	-20 - 50°C
UGR level (Unified Glare Rating)	= 19

23.11.2026 - Disclaimer: wijziging van gegevens voorbehouden.



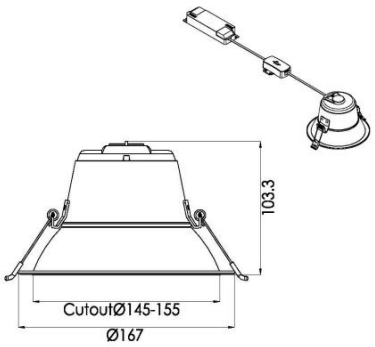

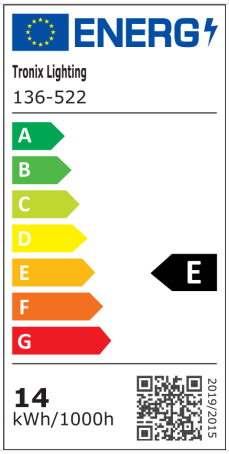

23.11.2026 - Disclaimer: wijziging van gegevens voorbehouden.