E201 eindkap voor profiel FP1 met kabeldoorvoer, 1 st

ARTIKELNUMMER: 81023002

Bekijk dit product in onze webshop

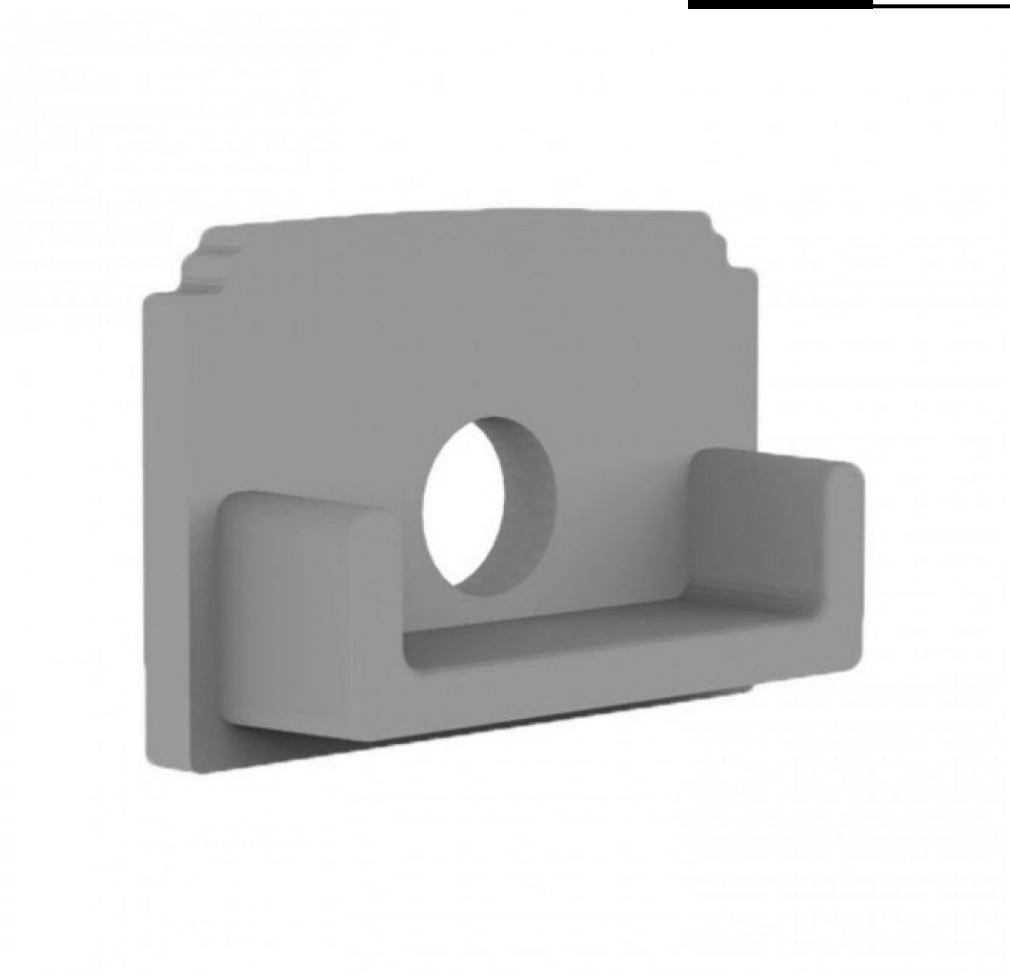

25.11.2026 - Disclaimer: wijziging van gegevens voorbehouden.

PVC eindkap voor profiel FP1 met kabeldoorvoer.

Technische specificaties:

Product naam	E201 eindkap voor profiel FP1 met kabeldoorvoer, 1 st
EAN	8714984945098
Aantal per omdoos	1st
Kleur	Aluminium
Type	Eindkap
Materiaal	Kunststof
Lengte	14.9mm
Breedte	11mm
Hoogte	2mm
Garantie	5 jaar