TRONIX guided by light

LED spot | kast | 700mA | 2,5W | alu | 3000K

ARTIKELNUMMER: 148-128

Bekijk dit product in onze webshop



23.11.2026 - Disclaimer: wijziging van gegevens voorbehouden.

Ultracompacte led-cabinetspot van 2,5W met 90° lichtbundel. Speciaal ontwikkeld voor ondiepe inbouwtoepassingen in meubels, vitrines of displays. Verkrijgbaar in verschillende lichtkleuren en behuizingskleuren voor een naadloze integratie.

Belangrijkste productkenmerken

- **Nom. stroom (mA):** 0 - 700
- **Max. systeemvermogen (W):** 2,5
- **Kleurtemperatuur (K):** 3000
- **Kleur behuizing:** Aluminium
- **Inbouwhoogte (mm):** 16,5
- **Inbouwdiameter (mm):** 34 – 36,5

Technische specificaties:

Product naam	LED spot | kast | 700mA | 2,5W | alu | 3000K
EAN	8714984903128
Aantal per omdoos	100st
Lamptype	LED niet uitwisselbaar
Lamphouder	Geen
Kleur behuizing	Aluminium
Materiaal behuizing	Aluminium
Hoogte/diepte	18.5mm
Buitendiameter	41.5mm
Inbouwlengte	- - -mm
Inbouwbreedte	- - -mm
Inbouwhoogte	16.5 - -mm
Inbouwdiameter	34 - 36.5mm
Geschikt voor inbouwmontage	Ja
Geschikt voor opbouwmontage	Nee

23.11.2026 - Disclaimer: wijziging van gegevens voorbehouden.

Geschikt voor voetstuk-/vloermontage	Nee
Geschikt voor wandmontage	Nee
Geschikt voor plafondmontage	Ja
Geschikt voor stroomrailmontage	Nee
Geschikt voor klemmontage	Ja
Met bewegingssensor	Nee
Met aanwezigheidsmelder	Nee
Met lichtsensor	Nee
Lichtkleur	Wit
Kleur consistentie (McAdam ellips)	SDCM3
Lichtkleur regelbaar	Nee
Kleurtemperatuur	3000K
Kleurweergave-index	90-100
Lichtstroom regelbaar	Traploos
Lichtuittrede	Direct
Stralingshoek	>80° - Extreem breedstralend
Stralingshoek regelbaar	Nee
Spanningstype	DC
Nom. spanning	3.5 - 3.5V
Nom. stroom	0 - 700mA
Aantal polen	2
Lichtbron inbegrepen	Ja, vaste LED
Lichtverdeler	Reflector
Lichtverdeling	Symmetrisch
Aansluitbare geleiderdoorsnede	0.3 - 0.3mm²
Voorschakelapparaat	LED regeling stroomgestuurd

23.11.2026 - Disclaimer: wijziging van gegevens voorbehouden.

Voorschakelapparaat inbegrepen	Nee
Beschermingsgraad frontzijde (IP)	IP44
Beschermingsgraad achterzijde (IP)	IP20
Oppervlaktebescherming	Geanodiseerd/geëloxeerd
Nom. levensduur L70/B50 bij 25 °C	50000h
Max. systeemvermogen	2.5W
Effectieve lichtstroom volgens IEC 62722-2-1	0 - 125lm
Efficiëntie armatuur	50 - 50lm/W
Vermogensfactor	0.9
Geschikt voor lampvermogen	0 - 0W
Oppervlak geborsteld	Ja
Soort bedrading	Eindig
Noodstroomvoorzieningssysteem	Geen
Noodfunctiebewakingssysteem	Geen
Verstelbaarheid	Niet verstelbaar
Reflector	Geen
Garantie	5 jaar
Omgevingstemperatuur	-20 - 50°C
Type aansturing	Stroomgestuurd

23.11.2026 - Disclaimer: wijziging van gegevens voorbehouden.

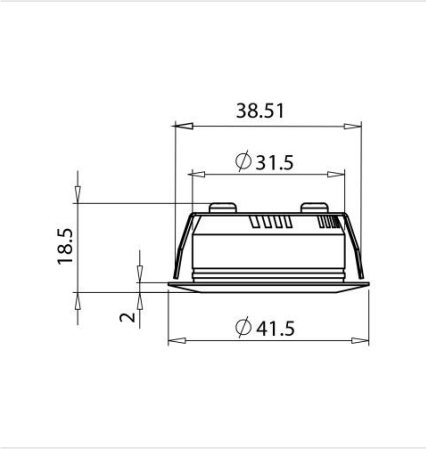

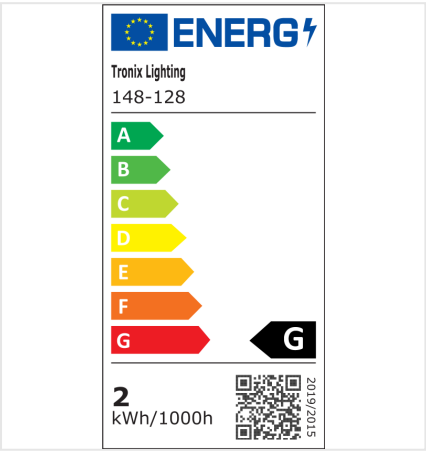

23.11.2026 - Disclaimer: wijziging van gegevens voorbehouden.