TRONIX guided by light

LED voeding | 24V | 75W | blok type binnen

ARTIKELNUMMER: 215-403

Bekijk dit product in onze webshop



23.11.2026 - Disclaimer: wijziging van gegevens voorbehouden.

Deze stevige led-driver heeft een maximale output van 75W en 24V en is uitermate goed geschikt voor gebruik bij verschillende lichtbronnen. Daarnaast zorgt het compacte formaat ervoor dat de driver gemakkelijk te plaatsen is.

Kenmerken

- Output vermogen 3125 mA
- Compact formaat 184*61*32 mm

Technische specificaties:

Product naam	LED voeding | 24V | 75W | blok type binnen
EAN	8714984919570
Aantal per omdoos	50st
Behuizing	Kunststof behuizing
Model	Statisch
Uitgangsspanning	24 - 24V
Uitgangsstroom	3125 - 3125mA
Geschikt voor buitengebruik	Nee
Geschikt voor gelijkspanning (primaire zijde)	Nee
Uitgangsvermogen	0 - 75W
Beschermingsgraad (IP)	IP20
Lengte	184mm
Breedte	61mm
Hoogte	32mm
Opgenomen vermogen	75W
Ingangsspanning	- - -V
Frequentie ingangsspanning	- - -Hz
Overbelastingsbeveiliging	Ja

Overtemperatuurbeveiliging	Ja
Besturingswijze	Niet dimbaar
Kortsluitbeveiliging	Ja
Omgevingstemperatuur	- - -??C
DIN-railmontage	Nee
Merk	Tronix Lighting
Dimbaar	Nee
Noodstroomvoorzieningssysteem	Geen
Type aansturing	Spanningsgestuurd
Garantie	5 jaar
Geschikt voor DIN-rail (Omega-rail) montage	Nee
Interface pulsbreedtemodulatie (PWM)	Nee

23.11.2026 - Disclaimer: wijziging van gegevens voorbehouden.

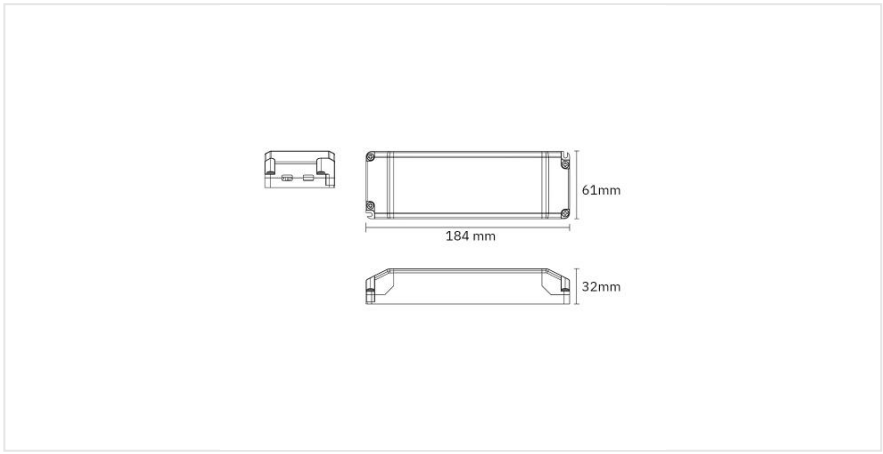
61mm
184 mm
32mm