TRONIX guided by light

PL1 | installatieset aluminium | incl. C1 en accessories

ARTIKELNUMMER: 8192284

Bekijk dit product in onze webshop

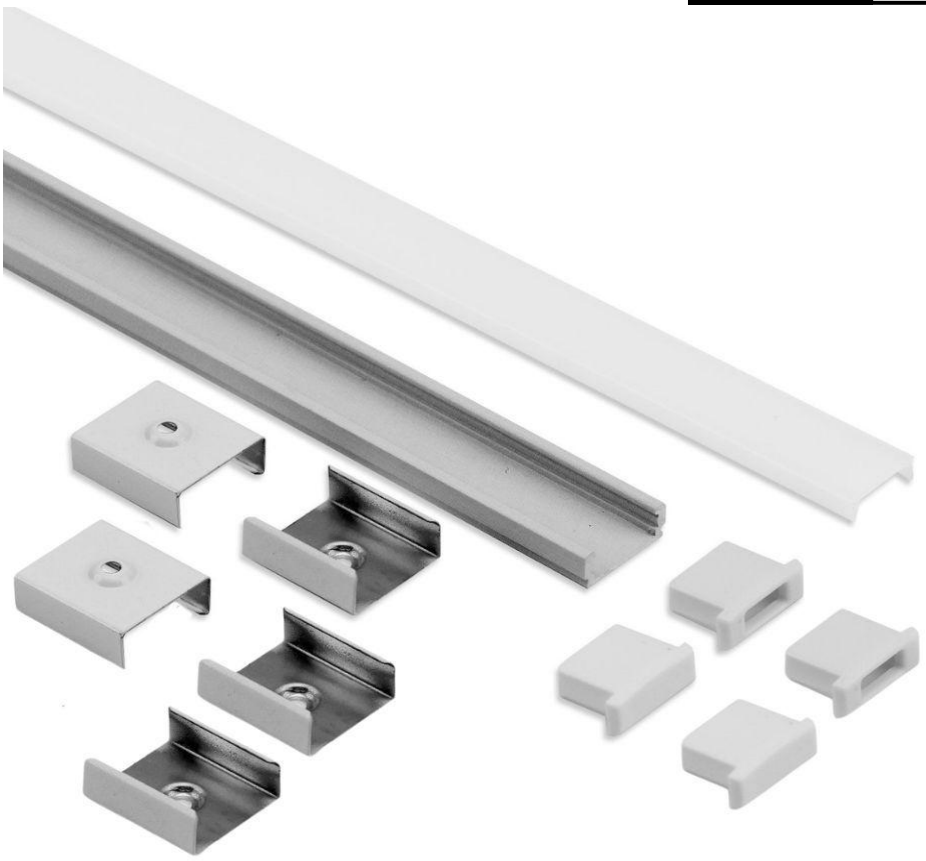

28.11.2026 - Disclaimer: wijziging van gegevens voorbehouden.

Complete LED-installatieset met een Galaxy PL1 opbouwprofiel van 200 cm, opalen C1 afdekkap en montageaccessoires. Geschikt voor led-strips tot 12 mm breed.

Belangrijkste productkenmerken

- **Type:** Opbouw
- **Max. breedte led strip:** 12 mm
- **Kleur:** Aluminium

Technische specificaties:

Product naam	PL1 | installatieset aluminium | incl. C1 en accessories
EAN	8714984956407
Aantal per omdoos	1st
Kleur	Aluminium
Type	Installatieset
Materiaal	Aluminium
Lengte	2000mm
Lengte	2 meter
Breedte	16.8mm
Hoogte	5.91mm
Max. breedte LED strip	12mm
Garantie	5 jaar

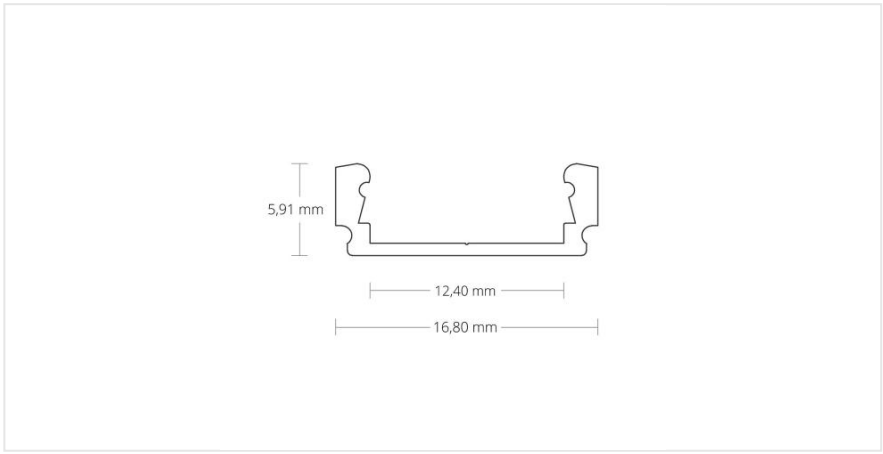

28.11.2026 - Disclaimer: wijziging van gegevens voorbehouden.