TRONIX guided by light

# Plafondlamp || Ø283mm | 5/10W | IP44 | 3000/4000K | sensor

ARTIKELNUMMER: 136-222

Bekijk dit product in onze webshop



24.11.2026 - Disclaimer: wijziging van gegevens voorbehouden.

Deze plafondlamp (Ø 283 mm) heeft 2-CCT (3000K/4000K), schakelbaar vermogen (5W/10W) en een hoogfrequente bewegingssensor. De opalen cover zorgt voor egaal licht en de IK10-classificatie garandeert optimale slagvastheid.

**Belangrijkste productkenmerken:**

- **Kleurtemperatuur (K):** 3000 - 4000
- **Materiaal afdekking:** Kunststof opaal
- **Buitendiameter (mm):** 283
- **Met bewegingssensor:** Ja
- **Slagvastheid:** IK10
- **Vermogen (W):** 5 - 10
- **Bewegingssensor technologie:** Hoogfrequent

**Technische specificaties:**

| | |
|---|---|
| Product naam | Plafondlamp \|\| Ø283mm \| 5/10W \| IP44 \| 3000/4000K \| sensor |
| EAN | 8714984948594 |
| Aantal per omdoos | 10st |
| Lamptype | LED niet uitwisselbaar |
| Materiaal behuizing | Kunststof |
| Kleur behuizing | Wit |
| Materiaal afdekking | Kunststof opaal |
| Geschikt voor noodverlichting | Nee |
| Nom. stroom | 190 - 190mA |
| Spanningstype | AC |
| Voorschakelapparaat | LED regeling stroomgestuurd |
| Voorschakelapparaat inbegrepen | Ja |
| Buitendiameter | 283mm |
| Constante lichtstroom regeling | Nee |
| Rasteruitvoering | Mat |

24.11.2026 - Disclaimer: wijziging van gegevens voorbehouden.

| | |
|---|---|
| Nom. spanning | 220 - 240V |
| Hoogte/diepte | 90mm |
| Lichtkleur | Wit |
| Kleurweergave-index | 80-89 |
| Verwisselbare voorschakelapparatuur | Nee |
| Dimbaar 0-10 V | Nee |
| Dimbaar 1-10 V | Nee |
| Dimbaar DALI | Nee |
| Dimbaar faseafsnijding | Nee |
| Met bewegingssensor | Ja |
| Met aanwezigheidsmelder | Nee |
| Slagvastheid | IK10 |
| Met lichtsensor | Nee |
| Geschikt voor opbouwmontage | Ja |
| Geschikt voor inbouwmontage | Nee |
| Lichtverdeling | Symmetrisch |
| Stralingshoek | >80° - Extreem breedstralend |
| Lichtuittrede | Direct |
| Dimbaar RF | Nee |
| Dimbaar Zigbee | Nee |
| Lichtverdeler | Overig |
| Oppervlaktebescherming behuizing | Gelakt |
| Kleur consistentie (McAdam ellips) | SDCM6 |
| Nom. levensduur L70/B50 bij 25 °C | 50000h |
| Lichtkleur regelbaar | Standen |
| Lichtstroom regelbaar | Nee |
| Max. systeemvermogen | 10W |

24.11.2026 - Disclaimer: wijziging van gegevens voorbehouden.

| | |
|---|---|
| Stralingshoek regelbaar | Nee |
| Vermogensfactor | 0.9 |
| Soort bedrading | Eindig |
| Aantal polen | 3 |
| Compatible met Casambi | Nee |
| Efficiëntie armatuur | 110 - 110lm/W |
| Dimbaar | Nee |
| Effectieve lichtstroom volgens IEC 62722-2-1 | 550 - 1100lm |
| Noodstroomvoorzieningssysteem | Geen |
| Geschikt voor plafondmontage | Ja |
| Aansluitbare geleiderdoorsnede | 0.75 - 0.75mm² |
| Geschikt voor wandmontage | Ja |
| Geschikt voor pendelophanging | Nee |
| Bewegingssensor/aanwezigheidsdetector technologie | Hoogfrequent |
| Geschikt voor beeldschermwerkplaats volgens EN 12464-1 | Nee |
| Beschermingsgraad frontzijde (IP) | IP44 |
| Met bevestigingsmateriaal | Ja |
| Kleurtemperatuur | 3000 - 4000K |
| Met aansluitsnoer en stekker | Nee |
| Garantie | 3 jaar |
| Omgevingstemperatuur | -25 - 40°C |

24.11.2026 - Disclaimer: wijziging van gegevens voorbehouden.





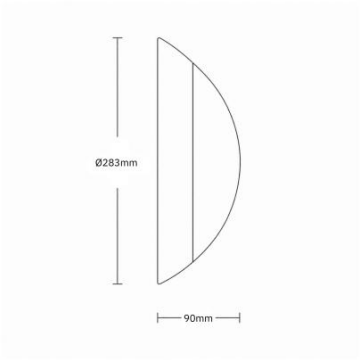


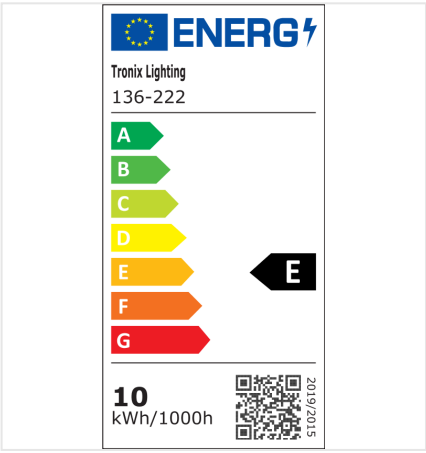


24.11.2026 - Disclaimer: wijziging van gegevens voorbehouden.