TRONIX guided by light

PN17V2 LED profiel 2m, wit, strips max. 30mm

ARTIKELNUMMER: 8123365

Bekijk dit product in onze webshop

23.11.2026 - Disclaimer: wijziging van gegevens voorbehouden.

Het PN17 V2 witte ledprofiel biedt directe en indirecte verlichting. Geschikt voor strips tot 30 mm (direct) en 12 mm (indirect). Met diverse covers, waaronder een anti-verblindings- en lenscover. Montage met ophangkabels of clips.

Technische specificaties:

Product naam	PN17V2 LED profiel 2m, wit, strips max. 30mm
EAN	8714984952720
Aantal per omdoos	1st
Kleur	Wit
Type	Opbouwprofiel
Materiaal	Aluminium
Lengte	2000mm
Lengte	2 meter
Breedte	40mm
Hoogte	50mm
Max. breedte LED strip	30mm
Garantie	5 jaar

23.11.2026 - Disclaimer: wijziging van gegevens voorbehouden.

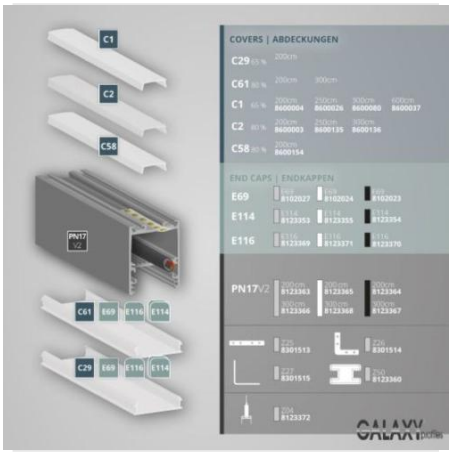

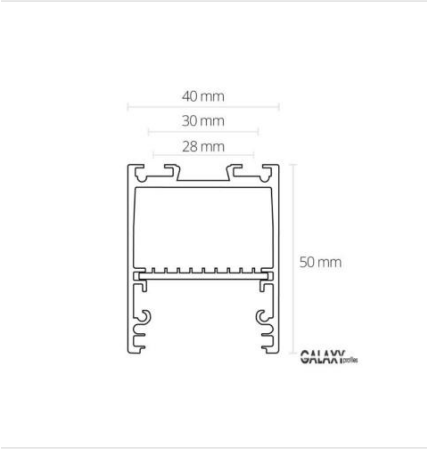

23.11.2026 - Disclaimer: wijziging van gegevens voorbehouden.