PN17V2 LED profiel 2m, zilver gepoedercoat, strips max. 30mm

ARTIKELNUMMER: 8123363

Bekijk dit product in onze webshop



23.11.2026 - Disclaimer: wijziging van gegevens voorbehouden.

Het PN17 V2 zilverkleurige ledprofiel biedt directe en indirecte verlichting. Geschikt voor strips tot 30 mm (direct) en 12 mm (indirect). Met diverse covers, waaronder een anti-verblindings- en lenscover. Montage met ophangkabels of clips.

Technische specificaties:

Product naam	PN17V2 LED profiel 2m, zilver gepoedercoat, strips max. 30mm
EAN	8714984952713
Aantal per omdoos	1st
Kleur	Aluminium
Type	Opbouwprofiel
Materiaal	Aluminium
Lengte	2000mm
Lengte	2 meter
Breedte	40mm
Hoogte	50mm
Max. breedte LED strip	30mm
Garantie	5 jaar

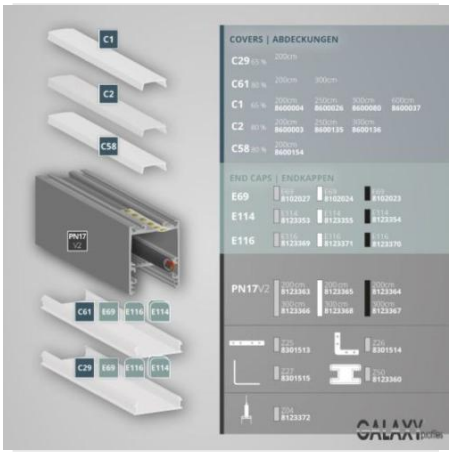
C1
C2
C58
PN17 V2
C61
E69
E116
E114
C29
COVERS | ABDECKUNGEN
C29
C61
C1
C2
C58
END CAPS | ENDKAPPEN
E69
E114
E116
PN17V2

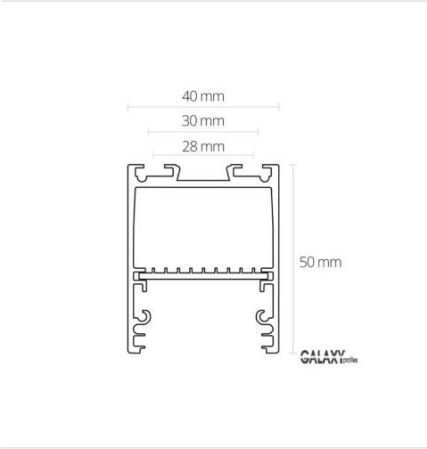
40 mm
30 mm
28 mm
50 mm


PN17 V2 + C61 + C2 + ZO4
PN17 V2 + C61
PN17 V2 + C29