Railspot | 3-fase | zwart | 30W | 930-935-940 | 45° | dimbaar

ARTIKELNUMMER: 169-362

Bekijk dit product in onze webshop



23.11.2026 - Disclaimer: wijziging van gegevens voorbehouden.

De Driver van deze dimbare Trackspot zit in de Trackadaptor, waardoor de warmte van zowel de led's als de Driver los van elkaar afgevoerd kunnen worden. Dit zorgt voor een goede warmte afvoer en een langere levensduur.

Rails & accessoires - 3-fase rails

Tronix Lighting biedt een ruim en divers assortiment op het gebied van 3 fase rails en bijhorende accessoires. Elk product is verkrijgbaar in bijpassende kleuren voor een prachtig, op maat gemaakt resultaat.

Kenmerken

- Hoge warmte afvoer door separate led's en Driver
- Dimbaar

Technische specificaties:

Product naam	Railspot | 3-fase | zwart | 30W | 930-935-940 | 45° | dimbaar
EAN	8714984947726
Aantal per omdoos	12st
Lamptype	LED niet uitwisselbaar
Lamphouder	Geen
Kleur behuizing	Zwart
Materiaal behuizing	Kunststof
Materiaal afdekking	Kunststof transparant
Lengte	210mm
Buitendiameter	90mm
Inbouwlengte	- - -mm
Inbouwbreedte	- - -mm
Inbouwhoogte	- - -mm
Inbouwdiameter	0 - 0mm
Geschikt voor inbouwmontage	Nee

Geschikt voor opbouwmontage	Ja
Geschikt voor voetstuk-/vloermontage	Nee
Kleur	Zwart
Geschikt voor wandmontage	Nee
Geschikt voor plafondmontage	Ja
Geschikt voor stroomrailmontage	Ja
Geschikt voor klemmontage	Nee
Met bewegingssensor	Nee
Met lichtsensor	Nee
Lichtkleur	Wit
Kleur consistentie (McAdam ellips)	SDCM3
Lichtkleur regelbaar	Nee
Kleur reflector	Zilver
Kleurtemperatuur	3000 - 3500 - 4000K
Kleurweergave-index	90-100
Lichtstroom regelbaar	Traploos
Lichtuittrede	Direct
Stralingshoek	21-40° - Mediumstralend
Stralingshoek regelbaar	Nee
Spanningstype	AC
Nom. spanning	220 - 240V
Nom. stroom	129 - 129mA
Aantal polen	3
Lichtbron inbegrepen	Ja, vaste LED
Lichtverdeler	Reflector
Lichtverdeling	Symmetrisch

23.11.2026 - Disclaimer: wijziging van gegevens voorbehouden.

Aansluitbare geleiderdoorsnede	0 - 0mm²
Voorschakelapparaat	LED regeling stroomgestuurd
Verwisselbare voorschakelapparatuur	Nee
Voorschakelapparaat inbegrepen	Ja
Beschermingsgraad achterzijde (IP)	IP20
Oppervlaktebescherming	Onbehandeld
Slagvastheid	IK02
Nom. levensduur L70/B50 bij 25 °C	50000h
Max. systeemvermogen	30W
Effectieve lichtstroom volgens IEC 62722-2-1	2400 - 2400lm
Efficiëntie armatuur	80 - 80lm/W
Vermogensfactor	0.96
Geschikt voor lampvermogen	0 - 0W
Oppervlak geborsteld	Nee
Soort bedrading	Eindig
Noodstroomvoorzieningssysteem	Geen
Noodfunctiebewakingssysteem	Geen
Verstelbaarheid	Draaibaar en zwenkbaar
Reflector	Hoogglans
Garantie	5 jaar
Omgevingstemperatuur	-20 - 45°C
Ingangsspanning railverlichting	230V
UGR level (Unified Glare Rating)	= 22

23.11.2026 - Disclaimer: wijziging van gegevens voorbehouden.



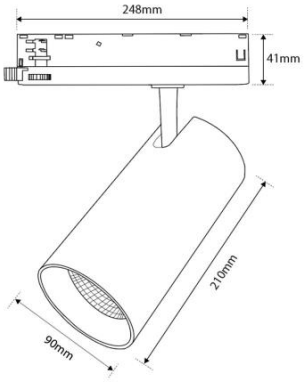

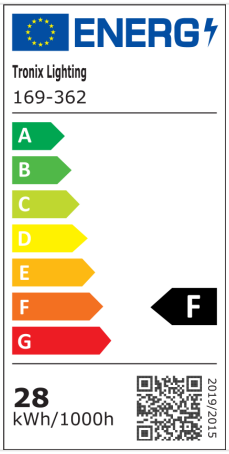

23.11.2026 - Disclaimer: wijziging van gegevens voorbehouden.