TRONIX guided by light

RF | controller | 4 kanalen | 150~500mA

ARTIKELNUMMER: 213-050

Bekijk dit product in onze webshop



25.11.2026 - Disclaimer: wijziging van gegevens voorbehouden.

CARE SHARE CONNECT

tronixlighting.com

Veelzijdige 4-kanaals constant current led-controller voor single color, TW, RGB en RGBW. Instelbare uitgangsstroom, RF 2,4 GHz en pulse dim zorgen voor nauwkeurige en flexibele aansturing van ledverlichting.

Belangrijkste productkenmerken

- **Besturingswijze:** RF
- **Aantal kleurkanalen:** 4
- **Uitgangsspanning (V):** 3 – 45
- **Ingangsspanning (V):** 12 – 48
- **Max. uitgangsstroom (A):** 0,5
- **Type aansturing:** Stroomgestuurd

Technische specificaties:

Product naam	RF | controller | 4 kanalen | 150~500mA
EAN	8714984957275
Aantal per omdoos	1st
Model	Dynamisch
Behuizing	Kunststof behuizing
Programmeerbaar	Nee
Max. uitgangsstroom	500A
Uitgangsspanning	3 - 45V
Geschikt voor buitengebruik	Nee
Beschermingsgraad (IP)	IP20
Lengte	175mm
Breedte	45mm
Hoogte	27mm
Aantal zones	1
Aantal kleurkanalen	4, RGBW

Geschikt voor opbouwmontage	Ja
Geschikt voor inbouwmontage	Ja
Ingangsspanning	12 - 48V
Besturingswijze	RF
DIN-railmontage	Nee
Merk	Tronix Lighting
Compatible met Casambi	Nee
Type aansturing	Stroomgestuurd
Garantie	5 jaar

25.11.2026 - Disclaimer: wijziging van gegevens voorbehouden.

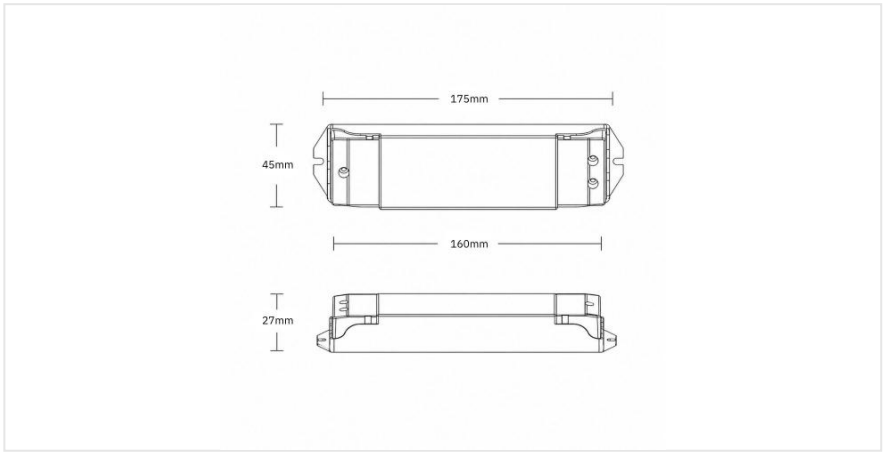

25.11.2026 - Disclaimer: wijziging van gegevens voorbehouden.