SL15F/NL15F installatie profiel 200 cm, geanodiseerd

ARTIKELNUMMER: 8121300

Bekijk dit product in onze webshop

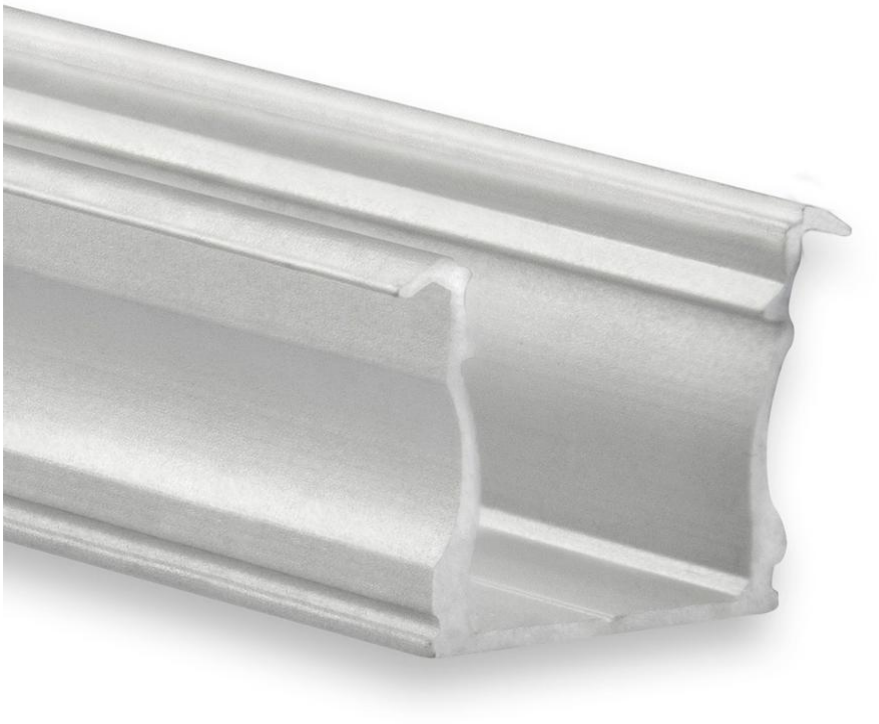

23.11.2026 - Disclaimer: wijziging van gegevens voorbehouden.

Het SL15F/NL15F led profiel heeft een standaardlengte van 200 cm en is geschikt voor led strips met een maximale breedte van 12 mm. Dankzij het bijzonder smalle ontwerp en lage gewicht kun je dit profiel gemakkelijk inbouwen in wanden of plafonds, zonder dat deze na installatie zichtbaar zijn.

Kenmerken

- Type: Inbouw
- Max. breedte led strip: 12 mm

Technische specificaties:

Product naam	SL15F/NL15F installatie profiel 200 cm, geanodiseerd
EAN	8714984943865
Aantal per omdoos	1st
Kleur	Aluminium
Type	Inbouwprofiel
Materiaal	Aluminium
Lengte	2000mm
Lengte	2 meter
Breedte	23.5mm
Hoogte	15mm
Max. breedte LED strip	12mm
Garantie	5 jaar

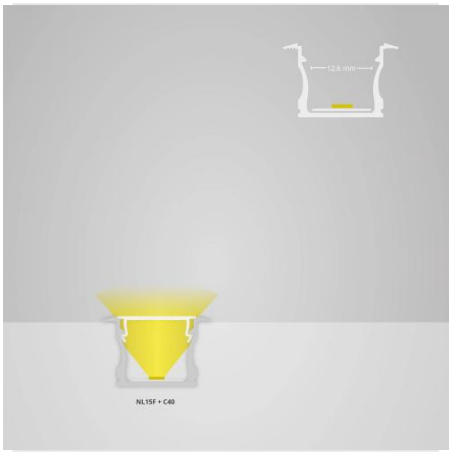

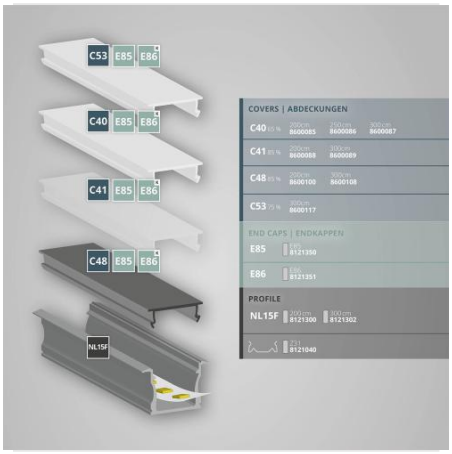

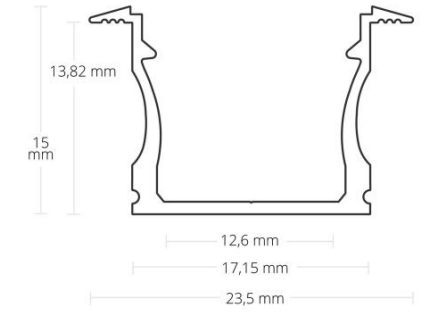

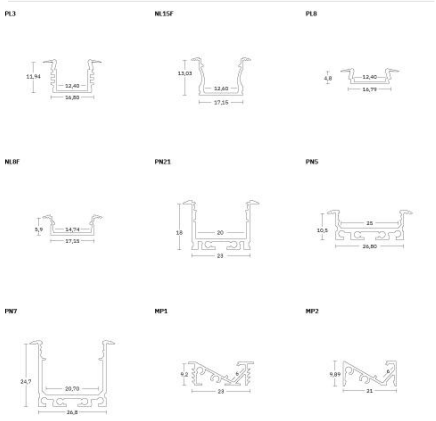

23.11.2026 - Disclaimer: wijziging van gegevens voorbehouden.