TRONIX guided by light

T48/20 | spot | Ø45mm | wit | 15W | 2700K | 36° | DALI

ARTIKELNUMMER: 168-121

Bekijk dit product in onze webshop



23.11.2026 - Disclaimer: wijziging van gegevens voorbehouden.

Deze 48V railspot met DALI-2 aansturing biedt nauwkeurige dimming tot 0,1% en een hoge kleurweergave. Ideaal voor professionele 48V railsystemen in retail, hospitality, musea en kantooromgevingen.

Belangrijkste productkenmerken

- **Nom. spanning (V):** 48 - 48
- **Max. systeemvermogen (W):** 15
- **Kleurtemperatuur (K):** 2700 - 2700
- **Kleur behuizing:** Wit
- **Buitendiameter (mm):** 45
- **Dimbaar DALI-2:** Ja

Technische specificaties:

Product naam	T48/20 | spot | Ø45mm | wit | 15W | 2700K | 36° | DALI
EAN	8714984954694
Aantal per omdoos	20st
Lamptype	LED niet uitwisselbaar
Kleur behuizing	Wit
Materiaal behuizing	Aluminium
Materiaal afdekking	Zonder kap
Lengte	184mm
Hoogte/diepte	153mm
Buitendiameter	45mm
Inbouwlengte	- - -mm
Inbouwbreedte	- - -mm
Inbouwhoogte	- - -mm
Inbouwdiameter	- - -mm
Geschikt voor inbouwmontage	Ja
Geschikt voor opbouwmontage	Ja

23.11.2026 - Disclaimer: wijziging van gegevens voorbehouden.

Geschikt voor voetstuk-/vloermontage	Nee
Kleur	Wit
Geschikt voor wandmontage	Ja
Geschikt voor plafondmontage	Nee
Geschikt voor stroomrailmontage	Ja
Geschikt voor klemmontage	Nee
Met bewegingssensor	Nee
Met aanwezigheidsmelder	Nee
Met lichtsensor	Nee
Lichtkleur	Wit
Kleur consistentie (McAdam ellips)	SDCM3
Lichtkleur regelbaar	Nee
Kleurtemperatuur	2700K
Kleurweergave-index	90-100
Lichtstroom regelbaar	Traploos
Lichtuittrede	Direct
Stralingshoek	21-40° - Mediumstralend
Stralingshoek regelbaar	Nee
Spanningstype	DC
Nom. spanning	48 - 48V
Nom. stroom	276 - 276mA
Aantal polen	4
Lichtbron inbegrepen	Ja, vaste LED
Lichtverdeler	Focuslens
Lichtverdeling	Symmetrisch
Aansluitbare geleiderdoorsnede	- - -mm²

23.11.2026 - Disclaimer: wijziging van gegevens voorbehouden.

Voorschakelapparaat	LED regeling spanningsgestuurd
Verwisselbare voorschakelapparatuur	Ja
Voorschakelapparaat inbegrepen	Nee
Beschermingsgraad frontzijde (IP)	IP20
Beschermingsgraad achterzijde (IP)	IP20
Oppervlaktebescherming	Poedercoating
Slagvastheid	IK00
Nom. levensduur L70/B50 bij 25 °C	50000h
Max. systeemvermogen	15W
Effectieve lichtstroom volgens IEC 62722-2-1	1140 - 1140lm
Efficiëntie armatuur	90 - 90lm/W
Vermogensfactor	1
Geschikt voor lampvermogen	- - -W
Dimmethode	DALI
Oppervlak geborsteld	Nee
Soort bedrading	Eindig
Noodstroomvoorzieningssysteem	Geen
Noodfunctiebewakingssysteem	Geen
Verstelbaarheid	Draaibaar en zwenkbaar
Reflector	Geen
Garantie	5 jaar
Omgevingstemperatuur	-20 - 45°C
Ingangsspanning railverlichting	48V
UGR level (Unified Glare Rating)	= 16
Type aansturing	Spanningsgestuurd

23.11.2026 - Disclaimer: wijziging van gegevens voorbehouden.

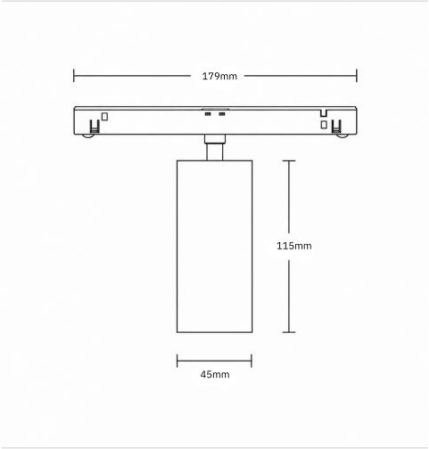

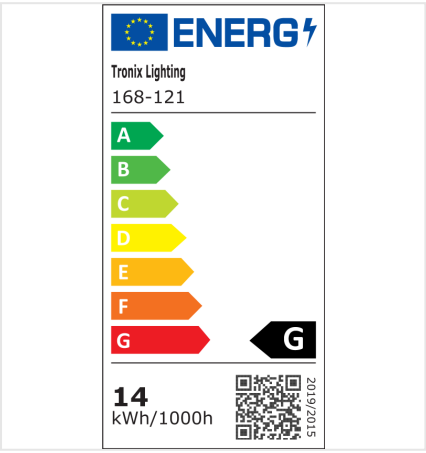

23.11.2026 - Disclaimer: wijziging van gegevens voorbehouden.