TL T8 || 1,5m | 25W | 150Lm/W | kleur 830 | e-ballast & 230V

ARTIKELNUMMER: 177-107

Bekijk dit product in onze webshop



25.11.2026 - Disclaimer: wijziging van gegevens voorbehouden.

Deze E-Ballast led buizen kunnen direct 1 op 1 omgewisseld worden met een TL-buis in een traditioneel armatuur met elektronische ballast. Daarnaast kunnen ze in traditionele of led armaturen direct aangesloten worden op 230V (voorschakelapparaat verwijderen).

Kenmerken

- Roterende eindkappen waardoor de buis eenvoudig te plaatsen is.
- Retrofit
- Zeer hoge Lichtstroom efficiëntie >150 Lm/W
- Professioneel ontwerp waardoor geen schaduw of lichtvlekken ontstaan
- E-ballast compatibel
- Hoofdzakelijk gebruikt in fabrieken, supermarkten, parkeerterreinen, ziekenhuizen en scholen.

Technische specificaties:

Product naam	TL T8 || 1,5m | 25W | 150Lm/W | kleur 830 | e-ballast & 230V
EAN	8714984933521
Dimbaar	Nee
Kleur	Wit
Kleur behuizing	Wit
Materiaal van de gloeilamp	Kunststof
Lengte	1498mm
Diameter	26mm
Lampvermogen	25 - 25W
Kleurtemperatuur	3000K
Kleurweergave-index	80-89
Stralingshoek	140 - 140??
Spanningstype	AC
Nom. spanning	100 - 240V

25.11.2026 - Disclaimer: wijziging van gegevens voorbehouden.

Nom. stroom	104 - 250mA
Lampaanduiding	T8
Filament lamp	Nee
Uitvoering glas/afdekking	Opaal
Voet	G13
Beschermingsgraad (IP)	IP20
Gemiddelde nom. levensduur	50000h
Effectieve lichtstroom volgens IEC 62612	3750lm
Specifieke lichtstroom lamp	150lm/W
Vermogensfactor	0.9
Garantie	5 jaar
Koelkasttoepassing	Nee

25.11.2026 - Disclaimer: wijziging van gegevens voorbehouden.

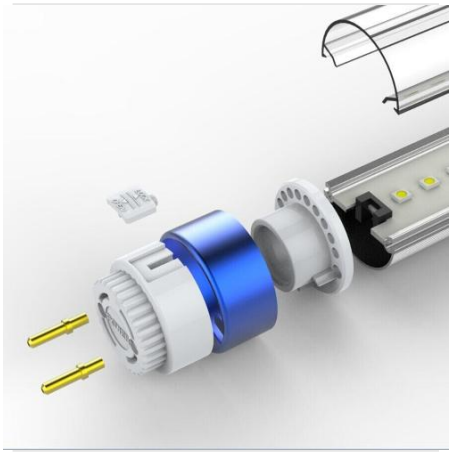

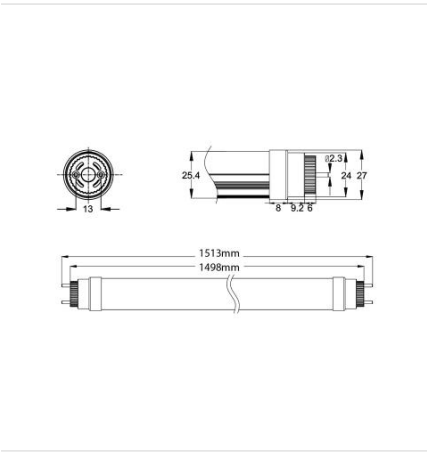

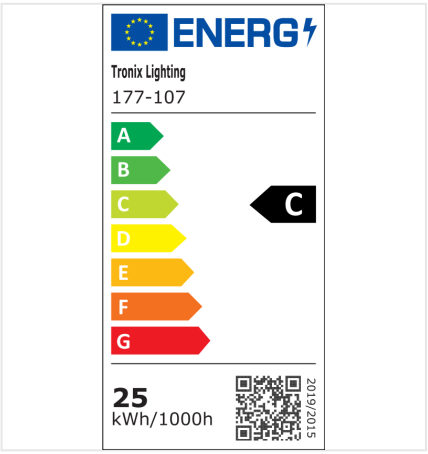

25.11.2026 - Disclaimer: wijziging van gegevens voorbehouden.