X-connector | zwart | voor 3-fase rails

ARTIKELNUMMER: 169-045

Bekijk dit product in onze webshop



25.11.2026 - Disclaimer: wijziging van gegevens voorbehouden.

Verbind meerdere stukken trackrail met behulp van deze
X shape connector, verkrijgbaar in het zwart, wit en zilver.

Rails & accessoires - 3-fase rails

Tronix Lighting biedt een ruim en divers assortiment op het gebied van 3 fase rails en bijhorende accessoires. Elk product is verkrijgbaar in bijpassende kleuren voor een prachtig, op maat gemaakt resultaat.

Kenmerken

- Kleur: Zwart
- IP20 voor binnengebruik

Technische specificaties:

Product naam	X-connector | zwart | voor 3-fase rails
EAN	8714984914285
Aantal per omdoos	10st
Kleur	Zwart
Type	Connector
Aantal aders	5
Nom. doorsnede	2.5mm??
Garantie	5 jaar
Type toebehoren/onderdelen	Koppeling/verbinder X-vorm

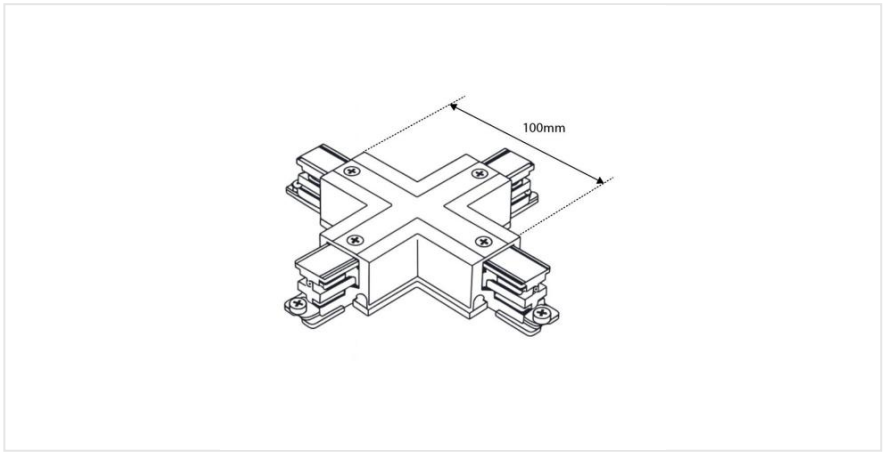
100mm